SWE

MP-802 K9-85 PG2

Trådlös digital husdjurssäker PIR-detektor

Visonic
A Tyco International Company

Installationsinstruktioner

1. INLEDNING

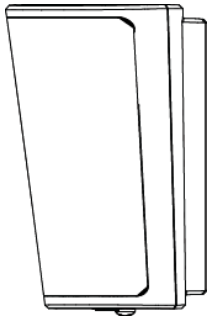

Figur 1: MP-802 K9-85 PG2

MP-802 K9-85 PG2 (husdjurssäker) är en mikroprocessorstyrd trådlös digital PIR-detektor som stöds av PowerMaster larmsystem som använder sig av PowerG tvåvägskommunikationsprotokoll.

Detektorns funktioner är enligt följande:

- Fresnel och cylindriska linser med enhetlig detektionskänslighet över hela sitt arbetsområde, upp till 12 meter (39 ft).
- Tekniken Target Specific Imaging™ (TSI) används för åtskillnad mellan människor och husdjur som väger upp till 38 kg (85 lbs).
- Den avancerade algoritmen True Motion Recognition™ (patenterad) gör det möjligt att skilja mellan en inkräktares verkliga rörelser och andra störningar, vilket kan orsaka falsklarm.
- Ingen vertikal justering behövs.
- Rörelsehändelseräknare avgör om 1 (hög känslighet) eller 2 (låg känslighet) efterföljande rörelsehändelser utlöser ett larm.
- Mycket låg strömförbrukning.
- Mikroprocessorstyrd temperaturkompensation.
- Sabotageskydd fram och bak.
- Enheten har stöd för rapporter om temperatur och ljusnivå enligt PowerG-panelen.

För UL-installationer: Detektorn ska endast användas med UL-listade kontrollenheter. Husdjurssäkerheten har inte utvärderas av UL.

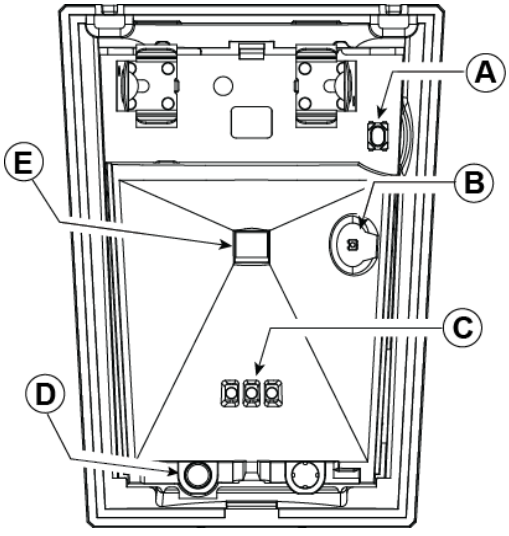

Figur 2 - Intern vy

A. Registreringsknapp

B. Ljussensor

C. LED-lampor

D. Sabotagekontakt

E. PIR-sensor

2. INSTALLATION

2.1. Allmänna riktlinjer

1. Undvik värmekällor.
2. Utsätt inte för drag.
3. Installera inte på ytterdörrar.
4. Undvik direkt solljus.
5. Installera inte nära elledningar med högspänning.
6. Installera inte bakom skiljeväggar.
7. Montera på fast och stabil yta.

Varning! *Skym inte synfältet för detektorerna, varken helt eller delvis.*

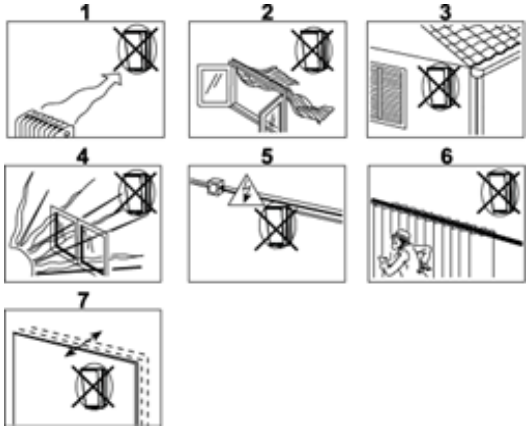

Figur 3 - Allmänna riktlinjer

2.2. Installationsförfarande

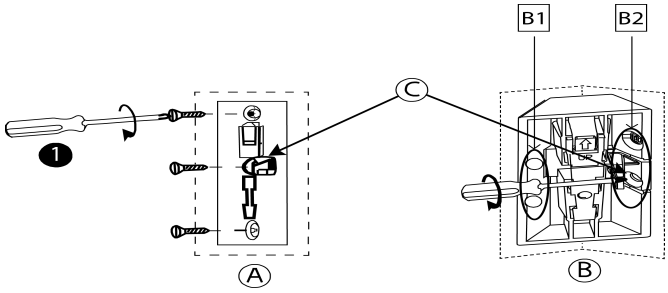

Figur 4 - Montering av fäste

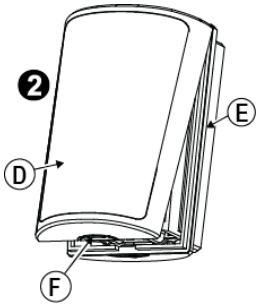

Figur 5 - Öppna enheten

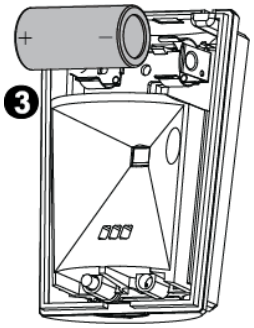

Figur 6a - Insättning av batteri

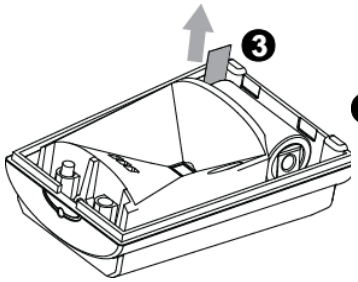

Figur 6b - Aktivering av batteri

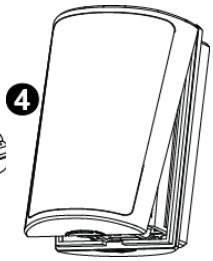

Figur 7 - Stänga facket

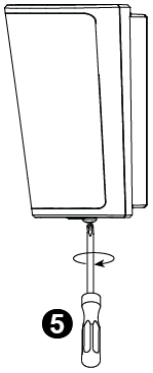

Figur 8 - Säkra med skruv

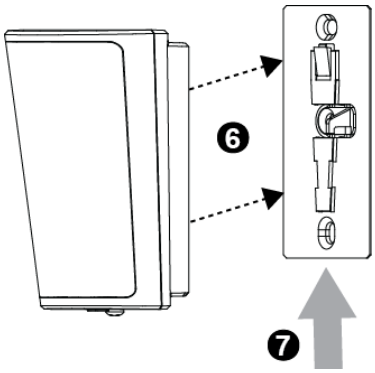

Figur 9 - Montering av detektorn på fäste

1. Montera fästet på väggen.
2. Tryck in punkten som är märkt "F" i ritningen och separera skyddet från basen.
3. Sätt i batteriet enligt rätt polaritet - ELLER - Om batteriet redan är installerat, dra ut aktiveringsremsan som sticker ut från framsidan av detektorn.
4. Sätt tillbaka locket till basen tills ett klick hörs (snäppen är stängd).
5. Säkra detektorn med skruv.
6. Rikta in detektorn med fästet.
7. Skjut detektorn uppåt tills det hörs ett klick.

A. Ytmontering

B. Hörnmontering, använd B1 eller B2

C. För bakre sabotagekontakt

D. Skydd

E. Bas

F. Tryck in denna punkt

Obs: Detektorn skickar signal om lågt batteri när den upptäcker låg spänning. Det rekommenderas att vänta ungefär 1 minut efter batteriet avlägsnats innan du sätter i ett nytt batteri.

MP-802 K9-85 ska installeras i enlighet med Standard för installation och klassificering av inbrotts- och överfallslarmsystem, UL 681
Varning! Risk för explosion om batteriet byts ut mot felaktig typ. Kassera använt batteri enligt tillverkarens anvisningar.

2.3. Ta bort husdjursmasken

Ta bort plasten (husdjursmask) om du inte behöver husdjursimmunitet.

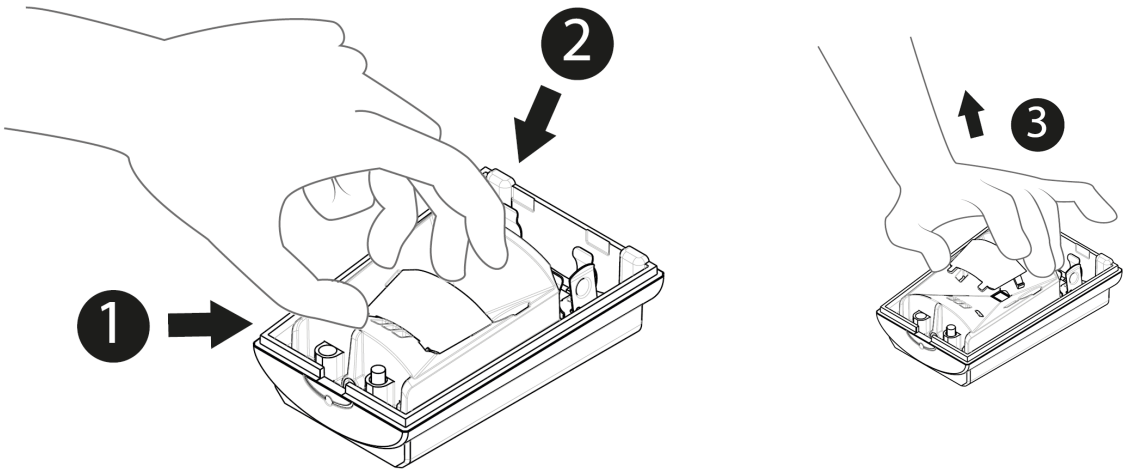

Figur 10 - Ta bort husdjursmasken

1. Placera din tumme längst ner på husdjursmasken.

2. Placera dina fingrar högst upp på husdjursmasken.

3. Lyft husdjursmasken för att ta bort.

2.4. Ta bort från fäste

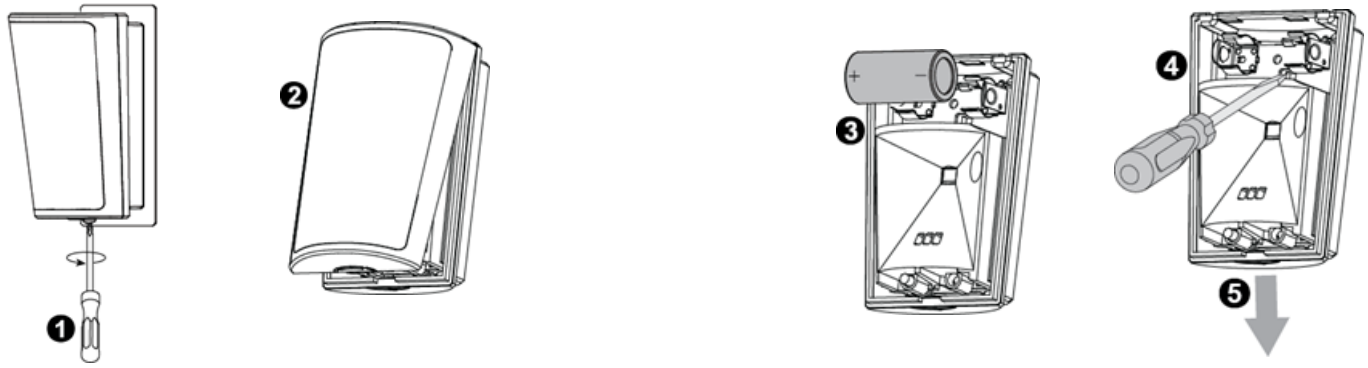

Figur 11 - Ta bort från fäste

1. Lossa skruv.
2. Separera skyddet från basen.
3. Ta bort batteri.
4. Tryck på spännet för att ta bort basen från fästet.
5. Skjut basen nedåt för att ta bort.

2.5. Registrering

Se Powermaster-panelens installatörsguide och följ förfarandet under "02:SEKT/ENH" i installatörsmenyn. En allmän beskrivning av förfarandet hittar du i följande flödesschema.

För UL/ULC-listade installationer, använd endast tillsammans med UL/ULC-listade kontrollpaneler: PowerMaster-10 och PowerMaster-30 G2.

Steg	Procedur	Meny
1	Gå in i installatörsmenyn och välj ”02:SEKT/ENH”	02:SEKT/ENH LÄGGA TILL NYA ENHETER
2	Välj ”LÄGGA TILL NYA ENHETER” – Se anm. [1]	↓ ÄNDRA ENHETER
3	Välj ”LÄGGA TILL NYA ENHETER” – Se anm. [1] Registrera enheten eller ange enhetens ID	REGISTRERA NU eller > ANGE ID:XXX-XXXX

4	Välj önskat zonnummer	Z14:Rörelsedetektor (med panelerna PowerG V19.2 och lägre) ID Nr 120-XXXX (med panelerna PowerG V19.2 och lägre) Z14:S.Rörelse (med panelerna PowerG V19.3 och högre) ID Nr 126-XXXX (med panelerna PowerG V19.3 och högre)
5	Konfigurera plats, zontyp & ringning	Z14:PLATS Z14:ZONTYP Z14:STÄLL IN LJUDSIGNAL Z14:ENH.INSTÄLLNINGAR
6	Konfigurera detektorn	Se anm 2.

Anmärkningar:

[1] Om detektorn redan är registrerad kan du konfigurera detektorparametrar via Ändra enheter-alternativet - se steg 2.

[2] Välj alternativet "Enhetsinställningar" och se avsnitt 3 för att konfigurera detektorparametrarna.

3. Temperaturvisning

För instruktioner om att visa zontemperaturer på kontrollpanelen uppmätt med MP-802 PG2-detektorer, se PowerMaster installationsguide, avsnitt 4.2 "Genomföra ett periodiskt test".

4. Konfigurera detektorparametrar

Gå in i menyn **ENHETSINSTÄLLNINGAR** och följ konfigurationsinstruktionerna för detektor MCP-802 K9-85 PG2 enligt beskrivningen i följande tabell.

Alternativ	Konfigurationsanvisningar
Larmlampor	Ange om larmlampan ska aktiveras eller inte. Alternativ: LED PÅ (standard) och LED AV.
Händelseräknare	Ange om ett larm ska aktiveras vid upprepade rörelser (låg känslighet) eller vid en enstaka larmhändelse (hög känslighet). Alternativ: LÅG känslighet (standard) och HÖG känslighet.
FRÅNKOPPLA aktivitet	Ange om du vill ställa in aktivitetstid under frånkopplat läge. Alternativ: EJ aktiv (standard), JA - ingen fördröjning, JA + 5s fördröjning, JA + 15s fördröjning, JA + 30s fördröjning, JA + 1m fördröjning, JA + 2m fördröjning, JA + 5m fördröjning , JA + 10m fördröjning, JA + 20m fördröjning och JA + 60m fördröjning.
MKT VRMT > 35°C [>95°F]	Ange om kontrollpanelen ska rapportera larmet "mycket varmt" om temperaturen stiger över 35°C (95°F) i minst 10 minuter. Larmåterställning kommer att inträffa när temperaturen sjunker under 34°C (93°F) i 10 minuter. Alternativ: avaktivera (standard) eller aktivera
KALLT < 19°C [<66°F]*	Ange om kontrollpanelen ska rapportera larmet "kallt" om temperaturen sjunker under 19°C (66°F) i minst 10 minuter. Larmåterställning kommer att inträffa när temperaturen stiger över 20°C (68°F) i 10 minuter. Alternativ: avaktivera (standard) eller aktivera
FRYST < 7°C [<45°F]*	Ange om kontrollpanelen ska rapportera larmet "fryst" om temperaturen sjunker under 7°C (45°F) i minst 10 minuter. Larmåterställning kommer att inträffa när temperaturen stiger över 8°C (48°F) i 10 minuter. Alternativ: avaktivera (standard) eller aktivera
FRYS > -10°C [<14°F]*	Ange om kontrollpanelen ska rapportera larmet "frys" om temperaturen stiger över -10°C (14°F) i minst 30 minuter. Larmåterställning kommer att inträffa när temperaturen sjunker under -11°C (12°F) i 10 minuter. Alternativ: avaktivera (standard) eller aktivera

Obs: *Temperaturen måste passera över tröskeln under hela den varaktighet som anges för att skapa ett larm eller återställa överföring.*

Obs: *Användaren kan ge åtkomst till installatören att fjärraktivera eller -avaktivera indikationslampan.*

5. LOKALT DIAGNOSTISKT TEST

Obs: Kör ett lokalt diagnostiskt test minst en gång om året för att säkerställa att detektorn fungerar korrekt.

1. *Separera basen från kåpan (se figur 5).*
2. Sätt tillbaka kåpan för att återställa sabotagekontakten till sitt vanliga (ostörda) läge och fäst främre kåpan till basen med låsskruven.
3. MP-802 K9-85 PG2 går då in i en 2 minuter lång stabilitetsperiod. Under denna period blinkar röd LED.

4. Testgå ytan som täcks - se figur 12. Gå över den bortre änden av täckningsområdet i båda riktningarna. Den röda LED-lampan lyser varje gång din rörelse upptäcks följt av 3 LED-blinkningar.

I följande tabell visas indikation om mottagen signalstyrka:

LED-respons	Mottagning
Grön lampa blinkar	Stark
Orange lampa blinkar	Bra
Röd lampa blinkar	Svag
Ingen blinkar	Ingen kommunikation

Important! *Instruera användaren att utföra ett gångtest minst en gång i veckan, för att kontrollera detektorns funktion.*
Important! *Pålitlig mottagning måste garanteras. Därför är **svag** signalstyrka inte acceptabelt. Om du får en **svag** signal från enheten, lokalisera den på nytt och testa igen tills en **bra** eller **stark** signalstyrka tas emot (i regioner som kräver att UL-krav uppfylls tillåts endast **stark** signalstyrka).*

Anmärkningar:

[1] *Utförligare anvisningar om diagnostest hittar du i kontrollpanelens installationsanvisning.*

**Denna meny visas endast i PowerMaster V19.3 eller senare. I tidigare versioner kommer denna meny endast visas efter att följande process har utförts:

a. Uppgradera PowerMasters kontrollpanel till V19.3 eller senare.

b. Ta bort MP-802 K9-85 PG2-detektorn från PowerMasters kontrollpanel.

c. Registrera detektorn i PowerMasters kontrollpanel igen.

6. ÖVERENSSTÄMMELSE MED STANDARDER

MP-802 K9-85 PG2 överensstämmer med följande standarder:
Europa: EN 300220, EN 301489, EN 60950-1, EN 50130-4, EN 50131-1, EN 50131-2-2 Grad 2 Klass II, EN 50130-5, EN 50131-6 Typ C

Storbritannien: MP-802 K9-85 PG2 är lämplig för användning i system som är installerade i enlighet med PD6662:2010 vid grad 2 och miljöklass II. DD243 och BS8243.

PowerG-kringutrustning har tvåvägskommunikationsfunktionalitet, vilket ger ytterligare fördelar enligt beskrivningen i den tekniska broschyren. Denna funktion har inte testats för att överensstämma med de respektive tekniska kraven och bör därför övervägas utanför produktens certifieringsomfattning.

Certifierad av norska certifieringsorganet Applica Test & Certification i enlighet med EN 50131-2-2, EN 50131-5-3, EN 50131-6, EN 50130-4, EN 50130-5
Applica T&C har endast certifierat 868 MHz-varianten av denna produkt.

Härmed förklarar Visonic Ltd. att radioutrustningstypen MP-802 K9-85 PG2 överensstämmer med direktiv 2014/53/EG. Den fullständiga texten till EU-försäkran om överensstämmelse finns på följande internetadress: http://www.visonic.com/download-center.

USA: FCC-CFR 47 Del 15, UL- UL 639

Kanada: IC-RSS 247, ULC – S306

Obs: Endast enheter med 912-919 MHz testas och listas av UL/ULC.

Denna enhet överensstämmer med del 15 i FCC-reglerna och ISED-licensundantaget och RSS-standard/standarder. Användningen är föremål för följande två villkor: (1) Enheten får inte orsaka skadliga störningar, och (2) denna enhet måste acceptera alla mottagna störningar, inklusive störningar som kan orsaka oönskad användning.

Le présent appareil est conforme aux CNR d'ISED applicables aux appareils radio exempts de licence. L'exploitation est autorisée aux deux conditions suivantes : (1) l'appareil ne doit pas produire de brouillage, et (2) l'utilisateur de l'appareil doit accepter tout brouillage radioélectrique subi, même si le brouillage est susceptible d'en compromettre le fonctionnement.

VARNING! *Ändringar eller modifieringar av denna enhet som inte uttryckligen godkänts av parten ansvarig för efterlevnad kan upphäva användarens rätt att använda utrustningen.*

För att överensstämma med exponeringsvillkoren från FCC och IC RF ska enheten placeras på ett avstånd på minst 20 cm från alla personer under normal drift. Antennerna som används för denna produkt får inte placeras vid eller användas tillsammans med någon annan antenn eller sändare.

Enheten ska placeras på ett avstånd på minst 20 cm från alla personer under normal drift. Antennerna som används för denna produkt får inte placeras vid eller användas tillsammans med någon annan antenn eller sändare.

Obs: Denna utrustning har testats och befunnits överensstämma med gränsvärdena för en digital enhet i klass B, enligt del 15 i FCC-reglerna. Dessa

gränser är avsedda att ge rimligt skydd mot skadliga störningar i bostadsinstallationer. Utrustningen genererar, använder och kan utstråla radiofrekvensenergi och om den inte installeras och används i enlighet med instruktionerna kan den orsaka skadliga störningar i radiomottagning. Det finns emellertid ingen garanti för att störningar inte uppstår i en viss installation. Om denna utrustning orsakar arav radio eller TV, vilket kan verifieras genom att enheten slås av och på, uppmanas användaren att försöka eliminera störningarna genom en eller flera av följande åtgärder:

-Justera eller flytta den mottagande antennen.

-Öka separationen mellan utrustningen och mottagaren.

- Anslut utrustningen till ett uttag på en annan krets än den som ger ström till mottagaren.

-Kontakta återförsäljaren eller en erfaren radio/TV-tekniker.

Cet équipement a été testé et jugé conforme aux limites s'appliquant à un appareil numérique de classe B, conformément à la Partie 15 des réglementations de la FCC. Ces limites ont été élaborées pour offrir une protection raisonnable contre les interferences nuisibles dans une installation résidentille.

Cet équipement génère, utilize et peut émettre de l'énergie de fréquence radio et, s'il n'est pas installé et utilize conformément aux instructions du fabricant, peut provoquer des interférences dangereuses pour les communications radio. Toutefois, rien ne garantit l'absence d'interférences dans une installation particuliére. Si cet équipement provoque des interférences nuisibles au niveau de la réception radio ou television, ce qui peut étre determine par la mise hors, puis sous tension de l'équipment, vous étes invite à essayer de corriger les interferences en pregnant les mesures suivantes:

• Réorientez ou déplaces l'antenne réceptrice.

• Augmentez la distance qui sépare l'équipement et le récepteur.

• Branchez l'équipement à une prise d'un circuit different de celui auquel est branché le récepteur.

• Consultez le revendeur ou un technician radio/television expérimenté pour obtenir de l'aide

7. Specialkommentarer

Även de mest avancerade detektorer kan ibland överlistas eller misslyckas att varna på grund av: strömavbrott/felaktig anslutning, illvillig maskering av linsen, sabotage av det optiska systemet, minskad känslighet i omgivningstemperaturer som liknar människokroppens och oväntat fel i en komponent.

Ovanstående lista innehåller de vanligaste orsakerna för fel i att upptäcka intrång, men den är inte på något sätt fullständig. Därför rekommenderas att detektorn och hela larmsystemet kontrolleras veckovis, för att säkerställa korrekt prestanda.

Ett larmsystem ska inte ses som en ersättning för försäkring. Hem- och fastighetsägare eller hyresgäster ska vara noggranna med att försäkra sitt liv och sin egendom, även om de skyddas av ett larmsystem.

W.E.E.E. Produktåtervinningsdeklaration För information om återvinning av denna produkt måste du kontakta företaget som du köpte produkten av. Om du ska kassera produkten och inte returnera den för reparation så måste du se till att den returneras enligt din tillverkares identifiering. Produkten ska inte slängas med hushållssoporna. Direktiv 2002/96/EG Waste Electrical and Electronic Equipment.

8. SPECIFIKATIONER

ALLMÄNT	
Detektortyp	Lågbrusig pyroelektrisk sensor med dubbla element
OPTISK	
Linsdata	Fresnel och cylindriska linser med optisk dämpning (PET-mask) i den nedre mönsterdelen av linsen. Antal strålar/ridåer: 27 långa Fresnel (54 känslighets"strålar"), 18 medium cylinder, 10 nära cylinder.

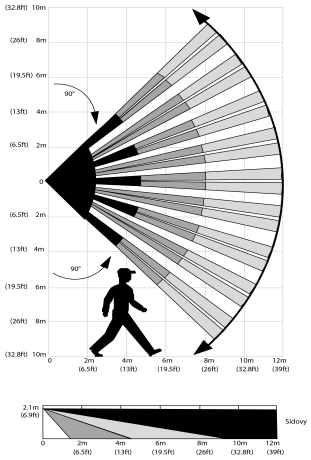

Figur 12 – Gångtest för täckningsmönster

Maxtäckning	12 x 12 m (39 x 39 ft) / 90°
Husdjursimmunitet	Upp till 38 kg (85 lb)
ELSYSTEM	
Energiförsörjning	Typ C.
Inbyggt batteri	3V Litiumbatteri, typ CR-123A. För UL-installationer, använd endast Panasonic eller GP
Nominell batterikapacitet	1450 mAh
Batteritid (vid normal användning)	Minst 1 år. För typisk användning, 6 till 8 år (ej verifierat av UL).
Låg batteritröskel	2,4 V
Observera:	Oförmåga att ansluta till det trådlösa nätverket, eller om trådlös länkkvalitet är inte högre än 20 % kan det avsevärt minska den förväntade batteritiden
Batterispänningstest	Utförs direkt efter batteriinsättning och regelbundet efter flera timmar. Strömförsörjningen är typ C enligt EN 50131-6 - klausul 6.
Strömförbrukning	10µA average genomsnitt vilande, högst 40mA (under överföring)
FUNKTION	
Händelseverifiering av verklig rörelse	2 fjärrval på panelen - LÅG, HÖG
Larmperiod	2 sekunder
LED-strömbrytare	LED-aktiverad (rött LED-ljus i 2 sekunder vid larmdetektion)
TRÅDLÖS	
Frekvens	Europa och resten av världen: 433-434 MHz, 868-869 MHz USA: 912-919 MHz **Obs:** Endast enheter i frekvensband 915 MHz är UL/ULC-listade
Maximal Tx-effekt	10dBm vid 433MHz, 14dBm vid 868MHz
Kommunikationsprotokoll	PowerG
Övervakning	Signalering med 4 min. intervaller
Sabotagevarning	Rapporteras när en sabotagehändelse inträffar och i efterföljande meddelande, tills sabotagekontakten återställs
MONTERING	
Höjd	1,8-2,4 m (6 - 8 fot). För husdjursimmunitet är den optimala höjden 2,1 m (7 ft). Vid 2,4 meters (7,87 ft.) höjd, ta bort husdjursmask eftersom husdjursimmunitet inte stöds.
Installationsalternativ	Ytor eller hörnor
MILJÖ	
RF immunitet	20 V/m upp till 1000 MHz, 10 V/m upp till 2700 MHz
Driftstemperatur	-10 °C till 50 °C (14 °F till 122 °F). Obs: UL-verifierad drift är endast mellan 0 °C till 49 °C.

Förvaringstemperatur	-20 °C till 60 °C (-4 °F till 140 °F)
Luftfuktighet	Genomsnittlig relativ fuktighet på upp till ungefär 75 %, icke-kondenserande. Under 30 dagar per år kan den relativa luftfuktigheten variera mellan 85 % och 95 %, icke-kondenserande. För UL-installationer: 5 % till 93 % utan kondensering
FYSIK	Endast för inomhusbruk.
Storlek (H x B x D)	83 x 61 x 42 mm (3,27 x 2,4 x 1,66")
Vikt (med batteri)	90 g (3,17 oz)
Färg	Vit
PATENT	USA-patenter 5,693,943 ● 6,211,522

GARANTI

Visonic Limited (Tillverkaren) garanterar endast denna produkt (Produkten) till den ursprungliga köparen (Köparen) mot tillverkningsfel och material vid normal användning av produkten under en period av tolv (12) månader från Tillverkarens leveransdag.

Denna garanti är absolut villkorad av att Produkten har installerats, underhållits och drivits under normala användningsförhållanden i enlighet med Tillverkarens rekommenderade installations- och bruksanvisningar. Produkter som har blivit defekta av någon annan anledning, enligt Tillverkarens gottfinnande, till exempel felaktig installation, underlätenhet att följa rekommenderade installations- och driftsinstruktioner, försummelse, skadegörelse, felaktigt bruk eller vandalism, oavsiktlig skada, ändring eller alternering eller reparation utförd av någon annan än Tillverkaren, omfattas inte av denna garanti.

Tillverkaren representerar inte att denna Produkt inte kan komma att äventyras och/eller kringgås, eller att Produkten kommer att förhindra dödsfall och/eller personskada och/eller skada på egendom till följd av inbrott, rån, brand eller annat, eller att Produkten i alla fall kommer att ge adekvat varning eller skydd. Produkten, korrekt installerad och underhållen, minskar endast risken för sådana händelser utan varning och utgör inte någon garanti eller försäkring att sådana händelser inte kommer att inträffa.

DENNA GARANTI ÄR EXKLUSIV OCH ERSÄTTER UTTRYCKLIGEN ALLA ANDRA GARANTIER, ÅTAGANDEN ELLER FÖRPLIKTELSER, VARE SIG SKRIFTLIGA, MUNTLIGA, UTTRYCKLIGA ELLER UNDERFÖRSTÅDDA, INKLUSIVE GARANTIER FÖR SÄLJBARHET ELLER LÄMPLIGHET FÖR ETT VISST ÄNDAMÅL, ELLER PÅ ANNAT SÄTT. I INGET FALL SKALL TILLVERKAREN KUNNA HÅLLAS ANSVARIG FÖR EVENTUELLA FÖLJDSKADOR ELLER INDIREKTA SKADOR FÖR BROTT MOT DENNA GARANTI ELLER EVENTUELLA ANDRA GARANTIER, ENLIGT OVAN.

TILLVERKAREN SKA UNDER INGA OMSTÄNDIGHETER HÅLLAS ANSVARIG FÖR SÄRSKILDA, INDIREKTA, TILLFÄLLIGA, PÅFÖLJANDE ELLER STRAFFSKADESTÅND ELLER FÖR FÖRLUST, SKADA ELLER KOSTNADER, INKLUSIVE FÖRLUST AV ANVÄNDNING, VINST, INTÄKTER, ELLER GOODWILL, SOM DIREKT ELLER INDIREKT HÄRRÖR FRÅN KÖPARENS ANVÄNDNING ELLER OFÖRMÅGA ATT ANVÄNDA PRODUKTEN, ELLER FÖR FÖRLUST ELLER FÖRSTÖRELSE AV ANNAN EGENDOM ELLER AV NÅGON ANNAN ORSAK, ÄVEN OM TILLVERKAREN HAR INFORMERATS OM RISKEN FÖR SÅDANA SKADOR.

TILLVERKAREN HAR INGET ANSVAR FÖR EVENTUELLA DÖDSFALL, PERSON- OCH/ELLER KROPPSSKADOR OCH/ELLER SKADOR PÅ EGENDOM ELLER ANNAN FÖRLUST, DIREKT, INDIREKT, TILLFÄLLIGA ELLER PÅ ANNAT SÄTT, BASERAT PÅ ETT PÅSTÅENDE ATT PRODUKTEN INTE FUNGERADE.

Men om Tillverkaren hålls ansvarig, vare sig direkt eller indirekt, för någon förlust eller skada som inträffar under denna begränsade garanti, ska **TILLVERKARENS MAXIMALA ANSVAR (OM NÅGOT) INTE I NÅGOT FALL ÖVERSKRIDA INKÖPSPRISET FÖR PRODUKTEN**, vilket ska fastställas som vite och inte som straff, och ska vara den kompletta och exklusiva åtgärden mot Tillverkaren.

När Köparen tar emot leveransen av Produkten samtycker denne till nämnda villkor för försäljning och garanti och erkänner sig att ha blivit informerad om dem.

Vissa jurisdiktioner tillåter inte undantag eller begränsning av tillfälliga skador eller följdskador, så dessa begränsningar kan komma att inte gälla under vissa omständigheter.

Tillverkaren ska inte ha något som helst ansvar som härrör från korruption och/eller funktionsstörningar i någon telekommunikation eller elektronisk utrustning eller andra program.

Tillverkarens skyldigheter under denna garanti är begränsade till enbart reparation och/eller byte efter Tillverkarens gottfinnande, av eventuell Produkt eller del däravsom kan komma att visa sig vara defekt. Eventuella reparationer och/eller byten ska inte förlänga den ursprungliga garantiperioden. Tillverkaren ska inte vara ansvarig för demontering- och/eller ominstallationskostnader. För att utnyttja denna garanti måste Produkten skickas till Tillverkaren med förbetald frakt och försäkring. Alla frakt- och försäkringskostnader är köparens ansvar och ingår inte i denna garanti.

Denna garanti ska inte ändras, modifieras eller förlängas, och Tillverkaren tillåter inte någon person att agera å dennes vägnar i modifiering, ändring eller förlängning av denna garanti. Denna garanti ska endast gälla Produkten. Alla produkter, tillbehör eller fästen från andra som används tillsammans med Produkten, inklusive batterier, täcks enbart av sina egna garantier om någon. Tillverkaren är inte ansvarig för några skador eller förluster, vare sig direkta, indirekta, oavsiktliga, eller på annat sätt, som orsakas av fel som uppstår på grund av produkter, tillbehör eller fästen från andra, inklusive batterier, som används i samband med Produkten. Denna garanti är exklusiv för den ursprungliga Köparen och kan inte överlåtas.

Denna garanti gäller i tillägg till och påverkar inte dina lagliga rättigheter. Alla bestämmelser i denna garanti som strider mot lagen i den stat eller det land där produkten levereras ska inte gälla.

Varning: Användaren måste följa Tillverkarens installations- och driftsinstruktioner inklusive tester av produkten och hela dess systemet minst en gång i veckan och att vidta alla nödvändiga försiktighetsåtgärder för sin egen säkerhet och skydd av hens egendom.

Visonic
A Tyco International Company

Email: info@visonic.com
Internet: www.visonic.com

© VISONIC LTD. 2017 MP-802 K9-85 PG2 D-306863 (Rev. 0 05/17)