D-307654

tyco | Visonic

Installationsinstruktioner

MP-872 PG2

Trådlös tak PIR-närvaro/säkerhetsdetektor

Svenska

1. Inledning

MP-872 PG2 är en smart trådlös tak PIR-närvaro/säkerhetsdetektor (valt läge) som skapar ett täckningsområde på 360° för att detektera inkräktares rörelse inomhus.
Detektorn har de följande funktionerna.

- Läget Närvarodetektering - aktivt 15 minuter efter installation (uppstart) och därefter endast när panelen är i frånkopplad läge.
- Säkerhetsdetekteringsläge - fungerar som vanlig rörelsedetektor.
- Inbyggda länkkvalitetsindikatorer eliminerar behovet för installatören att fysiskt närma sig kontrollpanelen och minskar installationstiden.
- Mätning och rapportering av temperatur och ljus.
- Sabotageskydd:
- PowerG tvåvägs-spridningsspektrum för frekvenshopp FHSS-TDMA-teknik.
- Den "Advanced True Motion Recognition ™ " -algoritmen (patenterad) skiljer mellan den verkliga rörelsen av en inkräktare och andra störningar som kan orsaka falska larm.

Observera: För UL-installationer ska detektorn endast användas med UL-listad kontrollenhet.

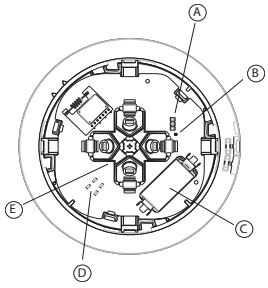

A	LED-lampor
B	Ljussensor
C	Batteri
D	Sabotageskydd
E	Pyrosensorer

Bild 1. Insida

2. Installation

2.1. Installationstips

Använd det följande som en guide för att hitta en lämplig monteringsplats.

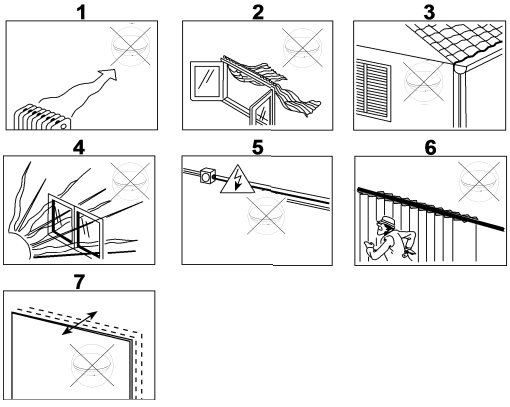

Bild 2. Allmänna riktlinjer

1. Undvik värmekällor.
2. Utsätt inte för drag.
3. Installera inte på ytterdörrar.
4. Undvik direkt solljus.
5. Installera inte nära elledningar med högspänning.
6. Installera inte bakom skiljeväggar.
7. Montera på en fast och stabil yta.

VARNING! Skym inte synfältet för detektorerna, varken helt eller delvis.
VARNING! För att överensstämma med exponeringsvillkoren från FCC och ISED Canada RF ska PIR-detektorn placeras på ett avstånd på minst 20 cm från alla personer under normal drift. Antennerna som används för denna produkt får inte placeras vid eller användas tillsammans med någon annan antenn eller sändare.

Observera: MP-872 PG2Trådlös tak PIR-närvaro/säkerhetsdetektorska installeras och användas inom ett område som ger utsläppsgraden max 2 och överspänningskategorin II på ICKE BRANDFARLIGA PLATSER. Utrustningen är utformad för att endast installeras av utbildad servicepersonal.

Observera: MP-872 PG2 ska installeras i enlighet med Standarden för installation och klassificering av heminbrottslarmsystem, UL 1641.

2.2. Sätta i eller byta batteri

Utför följande steg för att sätta i batteriet:

1. För att lossa detektorn från monteringsfästet, rotera fästet moturs och dra ut den från detektorn.
2. Sätt i batteriet i rätt riktning.

   Observera: Om batteriet redan är installerat, dra ut isoleringsremsan som sticker ut från baksidan av detektorn.
3. Rikta flikarna på fästet med detektorns skåror och rotera detektorn medurs för att verifiera att den sitter säkert på plats.

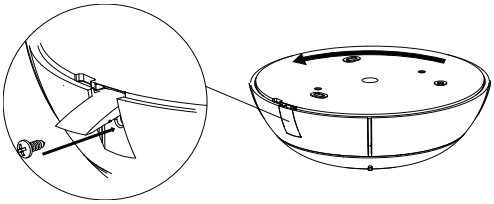

Bild 3. Ta bort fästet

Observera: Om en skruv användsför att säkra detektorn till fästet (se bild 3), öppna skruvlocket, och avlägsna skruven. För att lossa detektorn från monteringsfästet, se till atrt skruvlocket är helt öppet eller helt stängt, och vrid detektorn motsols. Ersätt batteriet under observation av polariteten, sätt tillbaka detektorn och säkra mot fästet med skruven.

Observera: Det rekommenderas att vänta ungefär 1 minut efter batteriet avlägsnats innan du sätter i ett nytt batteri.

Varning! Risk för explosion om batteriet byts ut mot felaktig typ. Kassera använda batterier enligt tillverkarens anvisningar och enligt lokala regler och föreskrifter.

2.3. Registrering

Se PowerMasterpanelens installationsguide och följ förfarandet under "02:ZONER/ENHETER"-alternativet i installationsmenyn.

Observera: När du registrerar MP-872 PG2 detektorn på PowerMaster-paneler med version 19.4 eller lägre registreras detektorn som rörelsedetektor, ID 120-xxxx och är märkt Motion Sens i panelen.

För att registrera enheten, gå till installationsmenyn och utför följande:

1. Från installationsmenyn, välj **02:ZONER/ENHETER** och klicka på **OK**.
2. Välj **LÄGG TILL NY ENHET** och klicka på **OK**. Panelen visar: <REGISTRERA NU eller ANGE ID:xxx-xxxx>
3. Dra ner registreringsfliken eller sätt i batterierna för att slå på enheten och påbörja den automatiska registreringsprocessen.

   Observera: Du kan även ange **ID:XXX-XXXX** (numret av enheten som är tryckt på etiketten), eller trycka på registreringsknappen om enheten inte registreras automatiskt. Hos PowerMaster-paneler v 19.4 och lägre visas enheten som **Motion Sens 120-XXXX**. Hos PowerMaster-paneler v 20.2 eller högre visas enheten som **S.Ceiling.LR 128-XXXX**.
4. För att ändra zon-/enhetsnummer, klicka på pilen eller skriv in zonnumret och klicka sedan på **OK**.
5. För konfigurering av plats, zon och tonparametrar välj **Z0x.PLATS**, **Z0x.ZONTYPE**, och **Z0x.SET TON** och välj dem önskade inställningarna.
6. Välj ett av följande alternativ.
   a. Fortsätt att konfigurera enheten. Se **Konfigurera detektorparametrar**.
   b. Välj 🔒 och klicka sedan på **OK** för att avsluta.

2.4. Gångtest / lokalt diagnostiskt test

Innan man monterar en trådlös enhet permanent, montera enheten tillfälligt och utför ett gångtest. Utför ett gångtest inom täckningsområdet minst en gång i veckan för att säkerställa att detektorn fungerar korrekt.

Efter insättning av batteriet eller stängning av hållaren går detektorn automatiskt i en stabilitetsperiod där LED blinkar röd i 90 sekunder Gångtesta täckningsområdet och LED lyser röd varje gång din rörelse upptäcks följt av 3 LED-blinkningar. Färgen på 3 LED som blinkar indikerar mottagen signalstyrka. I gångtestläge, oavsett LED-valstatus, lyser LED upp vid varje rörelsedetektering. Efter 15 minuter går detektorn automatiskt in i normalläge.

Följande tabell visar mottagen signalstyrka.

LED-respons	Signalstyrka
3 gröna LED blinkar	STARK
3 orange LED blinkar	GOD
3 röda LED blinkar	SVAG
Ingen blinkar	Ingen kommunikation

VIKTIGT! Endast BRA eller STARK signalstyrka är acceptabel. Om du får en SVAG signal från enheten, lokalisera den på nytt och testa igen tills en BRA eller STARK signalstyrka tas emot.

Observera: För UL/ULC-installationer är endast STARKA signalnivåer acceptabla. Efter installationen verifiera produktfunktionaliteten i kombination med dem kompatibla kontrollpanelerna PowerMaster-10 och PowerMaster-30 PG2.

Observera: För detaljerade placeringskonstruktioner, se kontrollpanelens referensmanual.

Gångtesta täckningsområdet genom att gå över den bortre änden av täckningsområdet i båda riktningarna. Röda LED lyser varje gång din rörelse upptäcks följt av en stadig LED-signalstyrkaindikering.

2.5. Montera enheten

1. Markera och borra två hål i monteringsytan. Om du installerar sabotageskydd på detektorn, markera och borra ett hål för sabotageskyddet och ett hål för en av de andra tillgängliga skårorna (se bild 4).
2. Fäst fästet på monteringsytan med de två skruvarna.
3. Rikta flikarna på fästet med detektorns skåror och rotera detektorn medurs. Verifiera att den sitter säkert på plats (se bild 5).
4. Sätt fast detektorn på fästet med skruven (se bild 6).

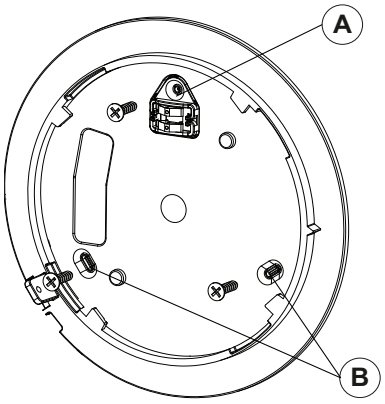

Bild 4. Fast hållaren

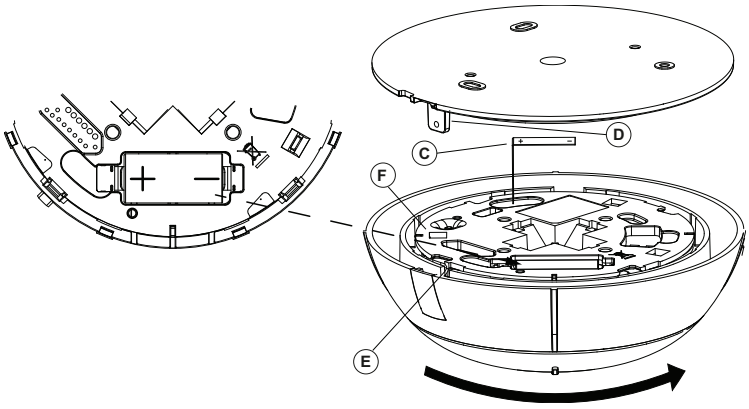

Bild 5. Montera detektorn

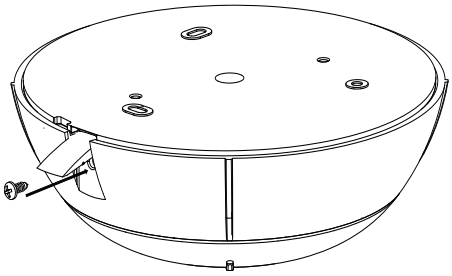

Bild 6. Fäst detektorn

A	Sabotageskydd
B	Skruvskåror för fäste
C	Isoleringsremsa
D	Fästflikar
E	Detektorskåror
F	Registreringsknapp

I följande tabellen beskriver detekteringsavståndet i förhållande till monteringshöjden.

Höjd	2 m 6.6 ft	3 m 9.8 ft	4 m 13.1 ft	5 m 16.4 ft	8 m 19.7 ft
Detekteringsavståndsradie	3,1 m 10.2 ft	3,75 m 12.3 ft	8 m 14.8 ft	8 m 21.3 ft	8 m 32.8 ft

2.6. LED-drift

LED indikeringar	**Händelse**
Röd LED blinkar	Stabilisering (uppvärmning 90 sekunder)
Röd LED PÅ 0,2 sekunder	Sabotage öppet/stängt
Röd LED PÅ 2 sekunder	Inbrottslarm

3. Temperaturdisplay

För instruktioner om temperatur- och ljuszonvisning på kontrollpanelen som uppmätts av MP-872 PG2, se PowerMaster installationsguiden, avsnitt 6.2 "genomförandet av ett periodiskt test".

4. Konfigurera detektorparametrar

Gå till menyn ENHETSINSTÄLLNINGAR och följ konfigurationsinstruktionerna för enheten enligt beskrivningen i följande tabell.

Alternativ	Konfigurationsanvisningar
Larmlampor	Ange om larmlampan ska aktiveras eller inte. Alternativa inställningar: LED PÅ (standard) och LED AV.
Händelseräknare	Ej tillämpligt i denna enhet
För kontrollpaneler med v19.4 och lägre	
MKT VRMT > 35°C [>95°F]	Ange om kontrollpanelen ska rapportera larmet "mycket varmt" om temperaturen stiger över 35°C (95°F) i minst 10 minuter. Larmåterställning kommer att inträffa när temperaturen sjunker under 34°C (93°F) i 10 minuter. Alternativ: avaktivera (standard) eller aktivera
KALLT < 19°C [<66°F]*	Ange om kontrollpanelen ska rapportera larmet "kallt" om temperaturen sjunker under 19°C (66°F) i minst 10 minuter. Larmåterställning kommer att inträffa när temperaturen stiger över 20°C (68°F) i 10 minuter. Alternativ: avaktivera (standard) eller aktivera
FRYST < 7°C [<45°F]*	Ange om kontrollpanelen ska rapportera larmet "fryst" om temperaturen sjunker under 7°C (45°F) i minst 10 minuter. Larmåterställning kommer att inträffa när temperaturen stiger över 8°C (48°F) i 10 minuter. Alternativ: avaktivera (standard) eller aktivera
FRYS > -10°C [<14°F]*	Ange om kontrollpanelen ska rapportera larmet "frys" om temperaturen stiger över -10°C (14°F) i minst 30 minuter. Larmåterställning kommer att inträffa när temperaturen sjunker under -11°C (12°F) i 10 minuter. Alternativ: avaktivera (standard) eller aktivera
För kontrollpaneler med v20.2 och högre	
MKT VRMT > 35°C [>95°F]	Definiera om kontrollpanelen utfärdar ett MYCKET HET larm när temperaturen stiger över tröskelvärdet under minst den tiden för det angivna larmfördröjningsvärdet. Larmåterställning kommer att inträffa när temperaturen sjunker 1 °C (1,8 °F) under tröskeln för minst den tiden angiven i larmfördröjningen. **Observera:** Standard tröskel värdet för MYCKET HET är 35°C (95°F). Standard larmfördröjningen och standard återställningsfördröjningen är 10 minuter. Alternativa inställningar: Se **Konfiguration av temperaturvarningarna**
KALLT < 19°C [<66°F]	Definiera om kontrollpanelen utfärdar ett KALLT larm när temperaturen sjunker under tröskelvärdet under minst den tiden specificerad under larmfördröjningsvärdet. Larmåterställningen sker när temperaturen stiger 1°C (1.8°F) över tröskelvärdet under minst den tiden specificerad under larmfördröjningen. **Observera:** Standard tröskelvärdet för KALLT är 19°C (66°F). Standard larmfördröjningen och standard återställningsfördröjningen är 10 minuter. Alternativa inställningar: Se **Konfiguration av temperaturvarningarna**
FRYSNING < 7°C [<45°F	Definiera om kontrollpanelen utfärdar ett FRYS larm när temperaturen sjunker under tröskelvärdet under minst den tiden specificerad under larmfördröjningsvärdet. Larmåterställningen sker när temperaturen stiger 1°C (1.8°F) över tröskelvärdet under minst den tiden specificerad under larmfördröjningen. **Observera:** Standard tröskelvärdet för FRYSNING är 19°C (66°F). Standard larmfördröjningen och standard återställningsfördröjningen 10 minuter. Alternativa inställningar: Se **Konfiguration av temperaturvarningarna**
Närvaroläge	Ange om närvaroläge ska aktiveras eller inte Alternativa inställningar: smart närvaro (standard), eller frånkoppla aktivitet
Inställningar för närvarotimern	Ange om aktivitetstid skall ställas in i närvaroläge. Alternativa inställningar: 2 min, 5 min, 10 min, 15 min (standard), 30 min, eller inaktiv.
FRÅNKOPPLA aktivitet	Ange om du vill ställa in aktivitetstid under frånkopplat läge. Alternativ: EJ aktiv (standard), JA - ingen fördröjning, JA + 5s fördröjning, JA + 15s fördröjning, JA + 30s fördröjning, JA + 1m fördröjning, JA + 2m fördröjning, JA + 5m fördröjning , JA + 10m fördröjning, JA + 20m fördröjning och JA + 60m fördröjning. Endast tillgänglig när närvaroläge är konfigurerat som frånkoppla aktivitet.

Observera: Temperaturen måste passera över tröskeln under hela den varaktighet som anges för att skapa ett larm eller återställa överföring.

Observera: Användaren kan ge åtkomst till installatören att fjärraktivera eller -avaktivera indikations-LED.

Observera: Närvaroläge och närvarotimer är inte tillgängliga hos PowerMaster- paneler med version 19.4 eller lägre.

5. Konfiguration av temperaturvarningarna

Var och en av de fyra temperaturvarningarna (MYCKET VARMT, KALLT ,och FRYS) kan konfigureras med inställningarna beskrivna i följande tabell.

Alternativ	Konfigurationsanvisningar
Larmnivå	Visar den senaste sparade larmnivån och ger installatören möjligheten att ändra värdet med hjälp av knappen tillbaka eller nästa.
Inaktivera/aktivera	Du kan definiera om panelen kommer att rapportera ett larm eller inte.
Varningsfördröjning	Du kan ange tiden som kontrollpanelen ska avvakta innan ett larm rapporteras när temperaturen överstiger det definierade standardvärdet. Tidsvärden för varningsfördröjning är: Omgående, 1 min, 2 min, 10 min, 15 min, 20 min, 30 min
Återställa fördröjn-ing	Du kan ange tiden som kontrollpanelen ska avvakta innan ett larm rapporteras när temperaturen överstiger det definierade standardvärdet. Tidsvärden för återställ fördröjning är: Omgående, 1 min, 2 min, 10 min, 15 min, 20 min, 30 min

6. Specifikationer

Allmänt

Detektortyp

Fyra pyroelektriska sensorer som fungerar i en dubbelseparerad konfiguration

Optisk

Linsdata

Frensel linstyp.

Antal strålar: 120

Maxtäckning

Ø20 m/360° vid maximal installationshöjd på 6 m

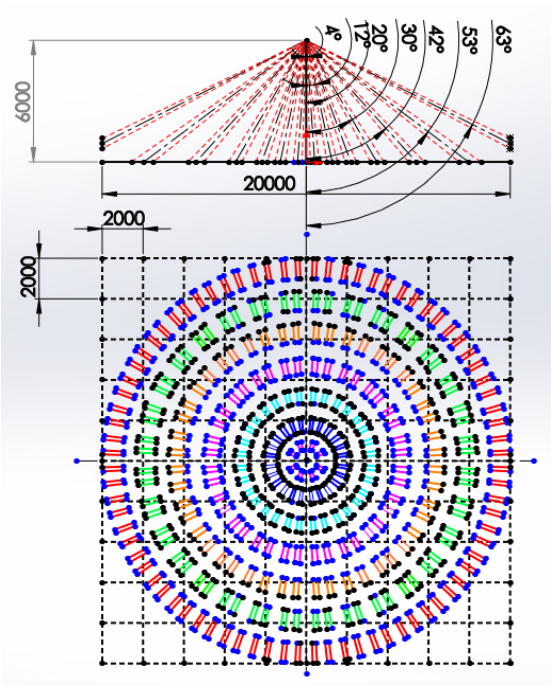

Bild 7. Strålfördelning vid 6 m (19.7 ft)

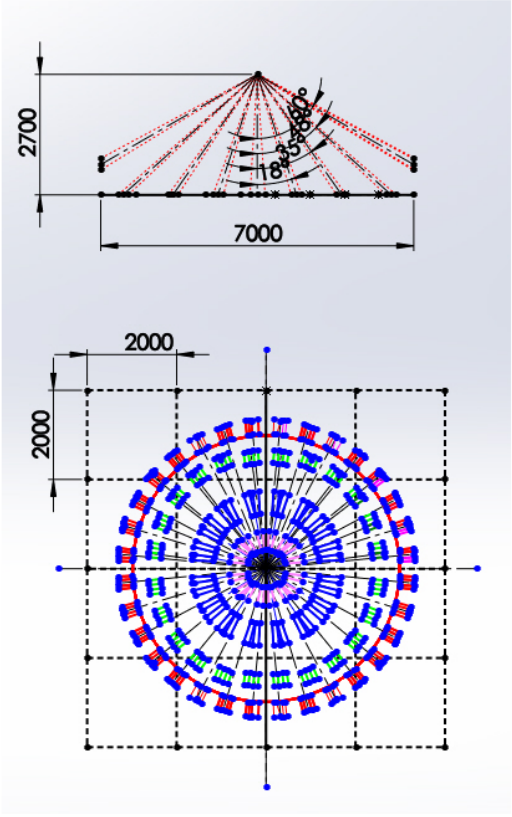

Bild 8. Strålfördelning vid 2,7 m (8.9 ft)

Elsystem

Energiförsörjning

Intern 3V Litiumbatteri, typ CR-123A. Använd endast Panasonic eller GP batterier för UL/cUL installationer. EN50131-6 typ C energiförsörjning

Max / min värde för normal strömkälla, för korrekt funktion

Min 2.4 V, max 3 V

Batteritid (vid normal användning)

Minst 1 år. 3 år vid ypisk användning/säkerhetsläge (ej verifierat av UL). 2 år i närvaroläge med timern inställd på 15 min (ej verifierad av UL).

Låg batteritröskel

2,5 V

Observera: Oförmåga att ansluta till det trådlösa nätverket, eller om trådlös länkkvalitet inte är högre än 20 % kan det minska den förväntade batteritiden avsevärt.

Batterispänningstest

Utförs direkt efter batteriinsättning och regelbundet efter flera timmar.

Strömförsörjningen är typ C enligt EN 50131-6 - klausul 6.

Strömförbrukning

30 µA genomsnitt vilande, högst 150 mA (under överföring)

Funktionell

Larmperiod

2 sekunder

Trådlös

Frekvens

Europa och resten av världen: 433-434 MHz, 868-869 MHz USA: 912-919 MHz

Observera: Endast enheter i frekvensband 915 MHz är UL/ULC-listade

Max Tx-effekt

10 dBm vid 433 MHz, 14 dBm vid 868 MHz

Kommunikationsprotokoll

PowerG

Övervakning

Signalering på 256 s intervall

Sabotagevarning

Rapporteras när en sabotagehändelse inträffar och i efterföljande meddelande, tills sabotagekontakten återställs.

Montering

Höjd

2 m till 6 m (6.6 fot till 19.7 fot)

Installationsalternativ

Takyta

Miljö

RF immunitet

20 V/m upp till 1000 MHz, 10 V/m upp till 2700 MHz

Driftstemperatur

-10 °C till 55 °C (14 °F till 131 °F).

Observera: UL-verifierad driftsområde endast 0 °C till 49 °C.

Förvaringstemperatur

-20 °C till 60 °C (-4 °F till 140 °F).

Luftfuktighet

Relativ medelluftfuktighet upp till 75 % icke-kondenserande. För 30 dagar per år kan den relativa luftfuktigheten variera mellan 85 % och 95 % icke-kondenserande

För UL-installationer: 5 % till 93 % utan kondensering

Fysik

Storlek (diameter)

15 cm

Vikt (med batteri)

110 g (3.88 oz)

Färg

Vit

Kompatibla mottagare

Denna enhet kan användas med Visonic-paneler som använder PowerG-teknik.

För UL-installationer: detektorn ska endast användas med UL-listad kontrollenhet.

Observera: Endast enheter i band 912-919 är UL/ULC-listade.

7. Överensstämmelse med standarder

CE	MP-872 PG2 överensstämmer med följande standarder: Europa: EN 300220, EN 301489, EN 50130-4, EN 62368-1, EN 50131-2-2, EN 50131-2-2 Grad 2 Klass II, EN 50130-5, EN 50131-6 Typ C.
	Härmed förklarar Visonic Ltd. att radioutrustningstypen MP-872 PG2 överensstämmer med direktiv 2014/53/EG. Den fullständiga texten till EU-försäkran om överensstämmelse finns på följande internetadress: http://www.visonic.com/download-center.
	Certifierad av norska certifieringsorganet Applica Test & Certification i enlighet med EN 50131-2-2, EN50131-5-3, EN 50131-6, EN 50130-4, EN 50130-5
c UL us	USA: FCC- CFR 47 del 15 Kanada: IC RSS - 247 USA: UL639 Kanada: ULC-S306
SBSC APPROVED PRODUCT	**Svenska Stöldskyddsföreningens:** SSF 1014, utgåva 5, Passiv IR-detektor – trådlös Larmklass R

Denna enhet överensstämmer med del 15 i FCC-reglerna och Industry Canada-licensundantaget och RSS-standard/standarder. Användningen är föremål för följande två villkor: (1) Denna enhet får inte orsaka skadliga störningar, och (2) denna enhet måste acceptera alla mottagna störningar, inklusive störningar som kan orsaka oönskad funktion.

För att överensstämma med FCC-avsnittet 1.1310 för exponering av radiofrekventa elektromagnetiska fält och IC-krav, genomför följande instruktion:
Ett avstånd på minst 20 cm mellan utrustningen och alla personer ska finnas under drift av utrustningen.

OBS!: Denna utrustning har testats och befunnits överensstämma med gränsvärdena för en digital enhet i klass B, enligt del 15 i FCC-reglerna. Dessa gränser är avsedda att ge rimligt skydd mot skadliga störningar i bostadsinstallationer. Utrustningen genererar, använder och kan utstråla radiofrekvensenergi och om den inte installeras och används i enlighet med instruktionerna kan den orsaka skadliga störningar i radiomottagning. Det finns emellertid ingen garanti för att störningar inte uppstår i en viss installation. Om denna utrustning orsakar arav radio eller TV, vilket kan verifieras genom att enheten slås av och på, uppmanas användaren att försöka eliminera störningarna genom en eller flera av följande åtgärder:

- Justera eller flytta den mottagande antennen.
- Öka separationen mellan utrustningen och mottagaren.
- Anslut utrustningen till ett uttag på en annan krets än den som ger ström till mottagaren.
- Kontakta återförsäljaren eller en erfaren radio/TV-tekniker.

Denna digitala apparat, klass B, följer kanadensiskt ICES-003.
Cet appareil numerique de la classe B est conforme a la norme NMB-003 du Canada.
VARNING! Ändringar eller modifieringar av denna enhet som inte uttryckligen godkänts av parten ansvarig för efterlevnad kan upphäva användarens rätt att använda utrustningen.

W.E.E.E. Produktåtervinningsdeklaration
För information om återvinning av denna produkt måste du kontakta företaget där du köpte produkten. Om du ska kassera produkten och inte returnera den för reparation så måste du se till att den returneras enligt din tillverkares identifiering. Produkten ska inte slängas med hushållssoporna.
Direktiv 2002/96/EG Waste Electrical and Electronic Equipment.

GARANTI

Visonic Limited (Tillverkaren) garanterar endast denna produkt (Produkten) för den ursprungliga köparen (Köparen) mot tillverkningsfel och material vid normal användning av produkten under en period på tolv (12) månader från Tillverkarens leveransdag.
Denna garanti beror absolut på att Produkten har installerats, underhållits och drivits under normala användningsförhållanden i enlighet med Tillverkarens rekommenderade installations- och bruksanvisningar. Produkter som har blivit defekta av någon annan anledning, enligt Tillverkarens gottfinnande, till exempel felaktig installation, underlåtenhet att följa rekommenderade installations- och driftsinstruktioner, försummelse, skadegörelse, felaktigt bruk eller vandalism, oavsiktlig skada, ändring eller alternering eller reparation utförd av någon annan än Tillverkaren, omfattas inte av denna garanti.
Det finns absolut inga garantier för programvara, och alla programvaruprodukter säljs med en användarlicens enligt villkoren i programvarulicensavtalet som medföljer med en sådan produkt.
Tillverkaren representerar inte att denna Produkt inte kan komma att äventyras och/eller kringgås, eller att Produkten kommer att förhindra dödsfall och/eller personskada och/eller skada på egendom till följd av inbrott, rån, brand eller annat, eller att Produkten i alla fall kommer att ge adekvat varning eller skydd. Produkten, korrekt installerad och underhållen, minskar endast risken för sådana händelser utan varning och utgör inte någon garanti eller försäkring att sådana händelser inte kommer att inträffa.
Förhållanden som gör garantin ogiltig: Denna garanti gäller endast för defekter i delar och utförande i samband med normal användning av produkterna. Den omfattar inte:
* skador som uppstår under transport och hantering;
* skador som orsakats på grund av katastrofer, som brand, översvämning, vind, jordbävning eller blixnedslag;
* skador orsakade av anledningar som som står utanför Försäljarens kontroll, såsom överdriven spänning, mekanisk chock eller vattenskada;
* skador orsakade av obehörig fastsättningar, ändringar, modifieringar eller att främmande föremål används med eller i samband med Produkterna;
* skador orsakade av kringutrustning (såvida inte denna kringutrustning tillhandahölls av Försäljaren;
* defekter orsakade av underlåtenhet att tillhandahålla en lämplig installationsmiljö för Produkterna;
* skador orsakade genom användning av Produkterna för andra ändamål än dess avsedda ändamål;
* skador från felaktigt underhåll;
* skador till följd av annan misskötelse, felaktig hantering eller felaktig tillämpning av Produkterna.

Punkter som inte täcks av denna garanti: Förutom de punkter som gör garantin ogiltig, skall följande punkter inte omfattas av garantin: (i) fraktkostnaden till serviceverkstad; (ii) tullavgifter, skatter eller mervärdesskatt som kan bero på; (iii) Produkter som inte är identifierade med säljarens produktetikett och partinummer eller serienummer; (iv) Produkter som tagits isär eller reparerats på ett sådant sätt att det påverkar prestandan negativt eller förhindrar tillräcklig kontroll eller provning för att verifiera garantianspråk. Passerkort eller taggar som returneras för utbyte enligt garantin kommer att krediteras, alternativt bytas ut (säljarens val).
DENNA GARANTI ÄR EXKLUSIV OCH ERSÄTTER UTTRYCKLIGEN ALLA ANDRA GARANTIER, ÅTAGANDEN ELLER FÖRPLIKTELSER, OAVSETT SKRIFTLIGA, MUNTLIGA, UTTRYCKLIGA ELLER UNDERFÖRSTÅDDA, INKLUSIVE GARANTIER FÖR SÄLJBARHET ELLER LÄMPLIGHET FÖR ETT VISST ÄNDAMÅL, ELLER PÅ ANNAT SÄTT. I INGET FALL SKALL TILLVERKAREN KUNNA HÅLLAS ANSVARIG FÖR EVENTUELLA FÖLJDSKADOR ELLER INDEREKTA SKADOR FÖR BROTT MOT DENNA GARANTI ELLER EVENTUELLA ANDRA GARANTIER, SOM NÄMNTS OVAN.
TILLVERKAREN SKALL UNDER INGA OMSTÄNDIGHETER HÅLLAS ANSVARIG FÖR SÄRSKILDA, INDERKETA, TILLFÄLLIGA, PÅFÖLJANDE ELLER STRAFFSKADESTÅND ELLER FÖR FÖRLUST, SKADA, ELLER KOSTNADER, INKLUSIVE FÖRLUST AV ANVÄNDNING, VINST, INTÄKTER ELLER GOODWILL, SOM DIREKT ELLER INDERKET HÄRRÖR FRÅN KÖPARENS ANVÄNDNING ELLER OFÖRMÅGA ATT ANVÄNDA PRODUKTEN, ELLER FÖR FÖRLUST ELLER FÖRSTÖRELSE AV ANNAN EGENDOM ELLER AV NÅGON ANNAN ORSAK, ÄVEN OM TILLVERKAREN HAR INFORMERATS OM SÅDANA SKADOR.
TILLVERKAREN TAR INGET ANSVAR FÖR EVENTUELLA DÖDSFALL, PERSON- OCH /ELLER KROPPSSKADOR OCH/ELLER SKADOR PÅ EGENDOM ELLER ANNAN FÖRLUST, DIREKT, INDEREKT, TILLFÄLLIGT ELLER PÅ ANNAT SÄTT, BASERAT PÅ ETT SÅDANT PÅSTÅENDE ATT PRODUKTEN INTE FUNGERADE. MEN OM TILLVERKAREN HÅLLS ANSVARIG, VARE SIG DIREKT ELLER INDEREKT, FÖR NÅGON FÖRLUST ELLER SKADA SOM INTRÄFFAR UNDER DENNA BEGRÄNSADE GARANTI, SKA TILLVERKARENS MAXIMALA ANSVAR (FÖR NÅGOT) INTE I NÅGOT FALL ÖVERSTIGA INKÖPSPRISET FÖR PRODUKTEN, VILKET SKA FASTSTÄLLAS SOM VITE OCH INTE SOM STRAFF, OCH SKA VARA DEN KOMPLETTA OCH EXKLUSIVA ÅTGÄRDEN FÖR TILLVERKAREN. VISSA

JURISDIKTIONER TILLÅTER INTE UNDANTAG ELLER BEGRÄNSNING AV TILLFÄLLIGA SKADOR ELLER FÖLJDSKADOR, SÅ DESSA BEGRÄNSNINGAR KAN KOMMA ATT INTE GÄLLA UNDER VISSA OMSTÄNDIGHETER.

När Köparen tar emot leveransen av Produkten samtycker denne till nämnda villkor för försäljning och garanti och erkänner sig att ha blivit informerad om dem.

Tillverkaren ska inte ha något som helst ansvar som härrör från korruption och/eller funktionsstörningar i någon telekommunikation eller elektronisk utrustning eller andra program.

Tillverkarens skyldigheter under denna garanti är begränsade till enbart reparation och/eller byte efter Tillverkarens gottfinnande, av eventuell Produkt eller del som därav måste bevisas vara defekt. Eventuella reparationer och/eller byten ska inte förlänga den ursprungliga garantiperioden. Tillverkaren ska inte vara ansvarig för demontering- och/eller ominstallationskostnader. För att utnyttja denna garanti måste Produkten skickas till Tillverkaren med förbetald frakt och försäkring. Alla frakt- och försäkringskostnader är köparens ansvar och ingår inte i denna garanti.

Denna garanti ska inte ändras, modifieras eller förlängas, och Tillverkaren tillåter inte någon person att agera på dennes vägnar gällande modifiering, ändring eller förlängning av denna garanti. Denna garanti ska endast gälla Produkten. Alla produkter, tillbehör eller fästen från andra som används tillsammans med Produkten, inklusive batterier, täcks enbart av sina egna garantier om någon. Tillverkaren är inte ansvarig för några skador eller förluster, vare sig direkta, indirekta, oavsiktliga, eller på annat sätt, som orsakas av fel som uppstår på grund av produkter, tillbehör eller fästen från andra, inklusive batterier, som används i samband med Produkten. Denna garanti är exklusiv för den ursprungliga Köparen och kan inte överlåtas.

Denna garanti gäller i tillägg till och påverkar inte dina lagliga rättigheter. Alla bestämmelser i denna garanti som strider mot lagen i den stat eller det land där produkten levereras ska inte gälla.

Tillämplig lag: Denna friskrivning från garantier och begränsad garanti är tillämplig för den nationella lagstiftningen i Israel.

Varning

Användaren måste följa Tillverkarens installations- och driftsinstruktioner inklusive tester av produkten och hela dess system minst en gång i veckan och att vidta alla nödvändiga försiktighetsåtgärder för sin egen säkerhet och skydd av hans/hennes egendom.

* Vid en konflikt, motsägelse eller tolkningen mellan den engelska versionen av garantin och andra versioner, skall den engelska versionen gälla.

7/15

E-post: info@visonic.com
Internet: www.visonic.com

© Visonic LTD. 2019 MP-872 PG2 Rev. 2 07/19